FUJI COLLECTION
[擁壁シリーズ]
補強土壁

テールアルメ

実績

特長

1. 補強土壁工法で垂直盛土のため、用地は最小限ですみ、用地の有効利用ができます。
2. 規格化されたプレハブ工法のため、施工性が良く、工期短縮が図れます。
3. 規格材の組合せであるため、熟練工や特殊な技術は不要です。
4. 従来の擁壁に比べ低コストで高い垂直盛土が可能です。
5. 前壁に鉄筋メッシュを使用した緑化テールアルメ(テラヴェール)と前壁を厚くした河川構造物用(アクアテール)も対応しております。
6. 厳しい品質管理の元、日本テールアルメ協会認定工場で製作される規格品であるため、安心して使用していただけます。

施工手順

①掘削・整地

②基礎工

③スキン組立て・水平目地材の設置

④透水防砂材の設置　ストリップの敷設

⑤盛土材のまき出し・締固め

⑥完了

寸法図

Aタイプ
(2.250m²/枚)

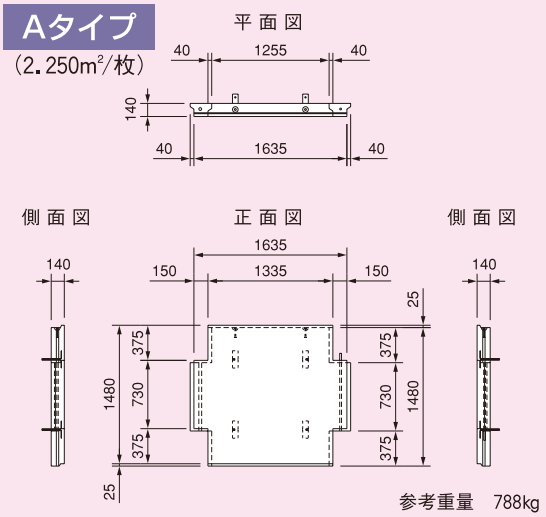

参考重量　788kg

Bタイプ
(2.220m²/枚)

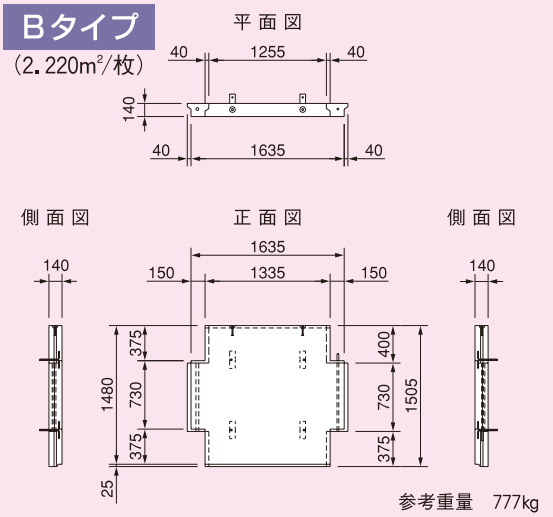

参考重量　777kg

Cタイプ
(1.125m²/枚)

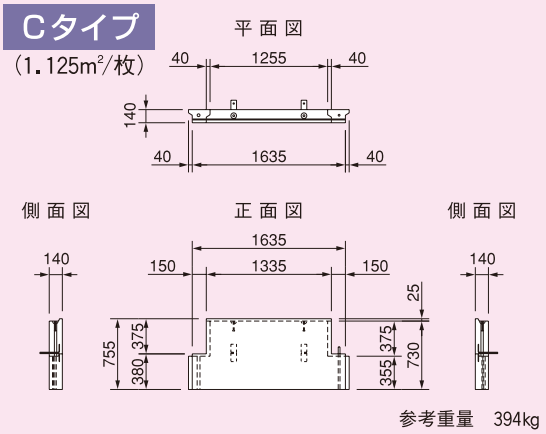

参考重量　394kg

Dタイプ
(1.095m²/枚)

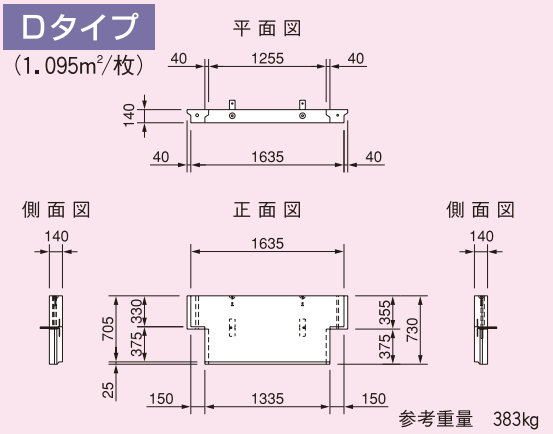

参考重量　383kg

標準部材

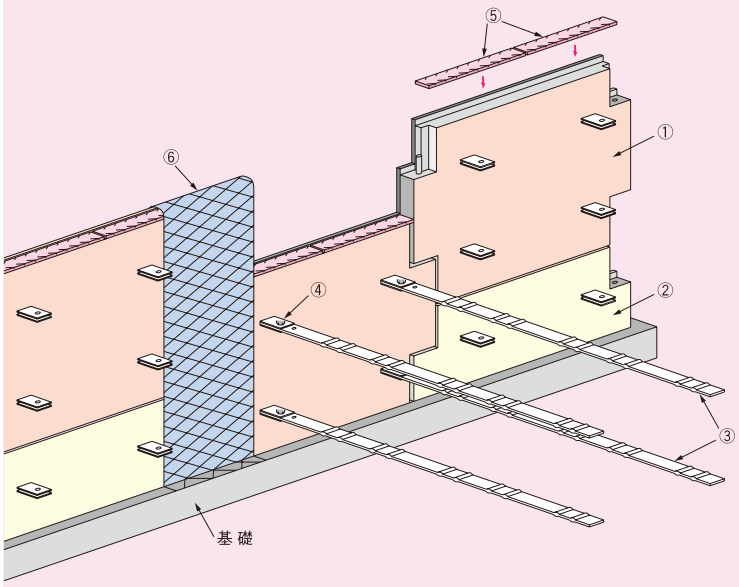

① コンクリートスキンAタイプ(フルサイズ)
② コンクリートスキンCタイプ(ハーフサイズ)
③ ストリップ
④ ボルト/ナット
⑤ 水平目地材
⑥ 透水防砂材